COMUNE DI ROMA
UFFICIO PIANIFICAZIONE EDILIZIA RESIDENZIALE PUBBLICA
IX DIPARTIMENTO U.O. N. 3
attuazione della legge 18 aprile 1962 n. 167
SECONDO PIANO DELLE ZONE

P. di Z. B50 - MONTESTALLONARA

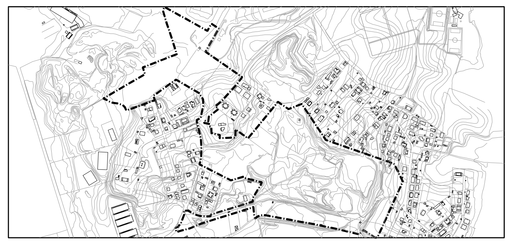

REALIZZAZIONE DI OO.UU. PRIMARIE A SCOMPUTO DEGLI ONERI CONCESSORI
(LEGGI N° 47/85 E 724/94)

PROGETTO DEFINITIVO - 1° STRALCIO

PROPONENTE:	ENTE DI COORDINAMENTO:	UFFICIO RICEVENTE:
CONSORZIO MONTESTALLONARA	I.SV.E.UR. S.p.a. COORDINATORE DELLA PROGETTAZIONE: Ing. Carmelo Urzì e-mail: urzi.carmelo@isveurbani.it	

PROGETTAZIONE:	RESPONSABILE DELLA PROGETTAZIONE:	EMISSIONE:
PROGETTO URBANO s.r.l. e-mail: progettourbano@gmail.com	Ing. Francesco Chiocchini GRUPPO DI PROGETTAZIONE: Ing. Stephen Arlo Chiocchini	SETTEMBRE 2010 AGGIORNAMENTI: AGG. 1: Novembre 2011 AGG. 2: Marzo 2012 AGG. 3:

COD. STRALCIO	TITOLO ELABORATO:	SCALA:
S_1	SISTEMAZIONI SUPERFICIALI ATTRAVERSAMENTO FOSSO - PONTE STRADALE	1:200/100/20
COD. ELAB. ST		NOME FILE: ST.04_ATTRAVERSAMENTO FOSSO.dwg
N° ELAB. 04		N° PROGRESSIVO: 59

Legenda misure :

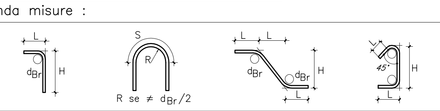

Diametro piegature d_{Br}:

ø Barra	<20	d_{Br} = 4ø	
ø Barra	ø20 – ø26	d_{Br} = 7ø	

Materiali:

CALCESTRUZZI

MAGRONE — Rcm >=15 MPa

PALI, FONDAZIONI E STRUTTURE CONTROTERRA — CLASSE D'ESPOSIZIONE : XC2; CLASSE DI RESISTENZA C25/30; Rck >=30 MPa; classe minima di consistenza S4; rapporto A/C <=0.6; Cemento pozzolanico tipo 32.5R; Dosaggio minimo cemento 300 Kg/mc; Diametro massimo inerti: 3.0 cm

STRUTTURE IN ELEVAZIONE — CLASSE D'ESPOSIZIONE : XF1; CLASSE DI RESISTENZA C32/40; Rck >=40 MPa; classe minima di consistenza S4; rapporto A/C <=0.50; Cemento pozzolanico tipo 32.5R; Dosaggio minimo cemento 320 Kg/mc; Diametro massimo inerti: 2.5 cm

SOLETTE D'IMPALCATO — CLASSE D'ESPOSIZIONE : XF4; CLASSE DI RESISTENZA C32/40; Rck >=40 MPa; classe minima di consistenza S4; rapporto A/C <=0.45; Cemento pozzolanico tipo 32.5R; Dosaggio minimo cemento 360 Kg/mc; Diametro massimo inerti: 2.0 cm

BAGGIOLI — CLASSE D'ESPOSIZIONE : XF4; CLASSE DI RESISTENZA C45/55; Rck >=55 MPa; classe minima di consistenza S4; rapporto A/C <=0.50; Cemento pozzolanico tipo 32.5R; Dosaggio minimo cemento 360 Kg/mc; Diametro massimo inerti: 1.5 cm

ACCIAI DA C.A.

barre 6≤ø≤40mm — B450C saldabile; f_{yk}≥ 450 N/mmq; f_{tk}≥ 540 N/mmq; 1.15 ≤ f_t/f_{yk} ≤ 1.35 N/mmq; $(f_y/450)$ ≥ 1.25 (f_y in MPa); $(A_{gt})_k$ ≥ 7.5%

Reti e tralicci elettrosaldati — PER 6≤ø≤16 mm: B450C saldabile; f_{yk}≥ 450 N/mmq; f_{tk}≥ 540 N/mmq; 1.15 ≤ f_t/f_{yk} ≤ 1.35 N/mmq; $(f_y/450)$ ≥ 1.25 (f_y in MPa); $(A_{gt})_k$ ≥ 7.5%

IN ALTERNATIVA E PER 5≤ø≤10mm: B450C saldabile; f_{yk}≥ 450 N/mmq; f_{tk}≥ 540 N/mmq; 1.15 ≤ f_t/f_{yk} ≤ 1.35 N/mmq; $(f_y/450)$ ≥ 1.25 (f_y in MPa); $(A_{gt})_k$ ≥ 7.5%

Elemento	Copriferro (cm)
PALI	6
STRUTTURE CONTRO TERRA	4
STRUTTURE IN ELEVAZIONE	3
SOLETTE	3

Classe di esposizione ambientale del calcestruzzo secondo le Norme UNI-EN 206-1.

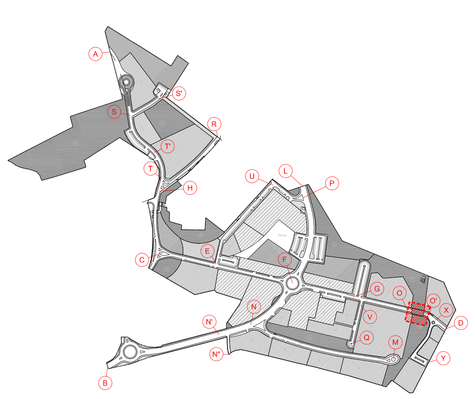

KEY PLAN

STRALCI PLANIMETRICO Scala 1:200

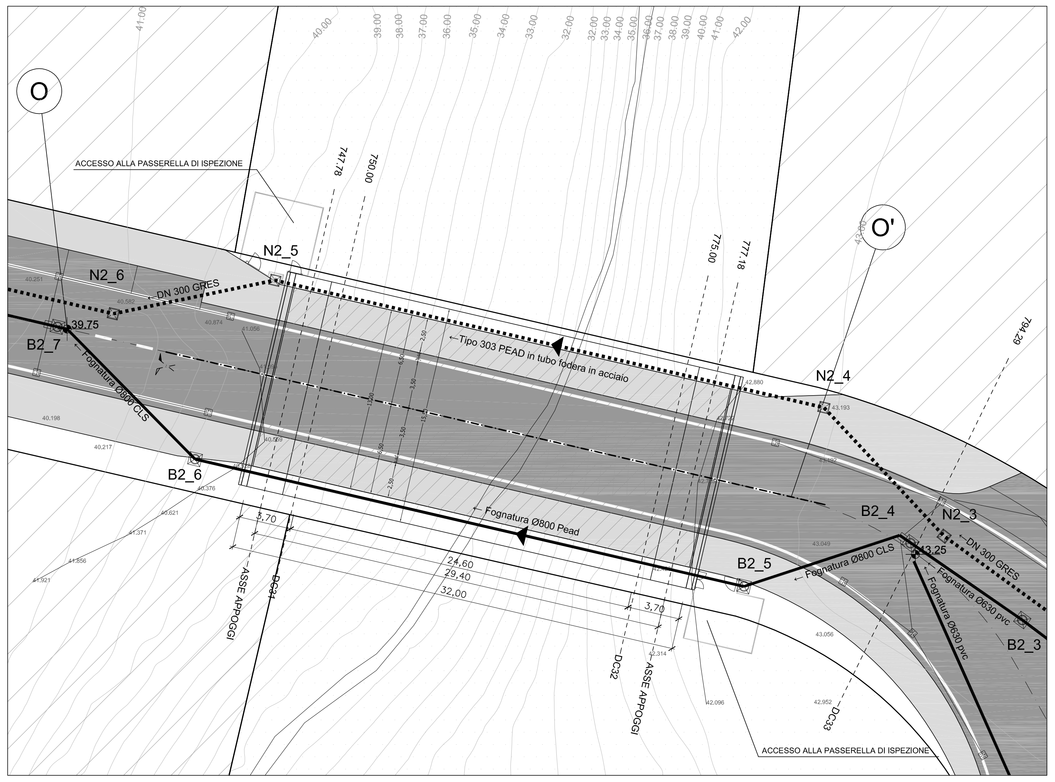

PIANTA FONDAZIONI Scala 1.100

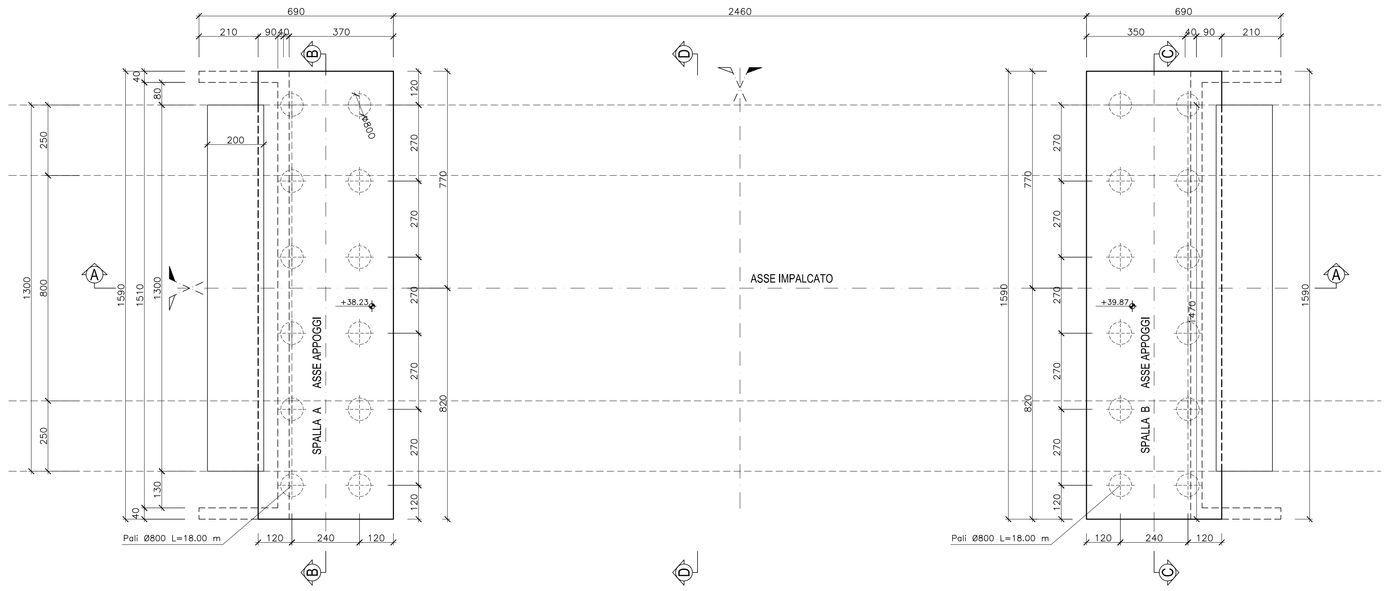

PIANTA IMPALCATO Scala 1.100

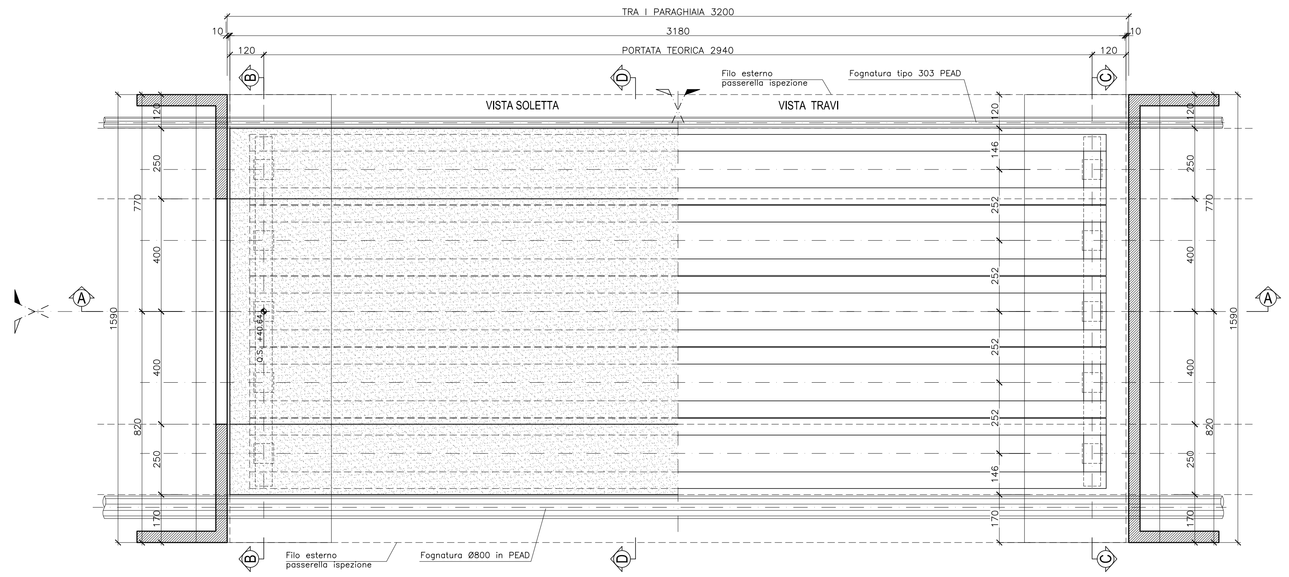

SPALLA A SEZIONE B-B Scala 1.100

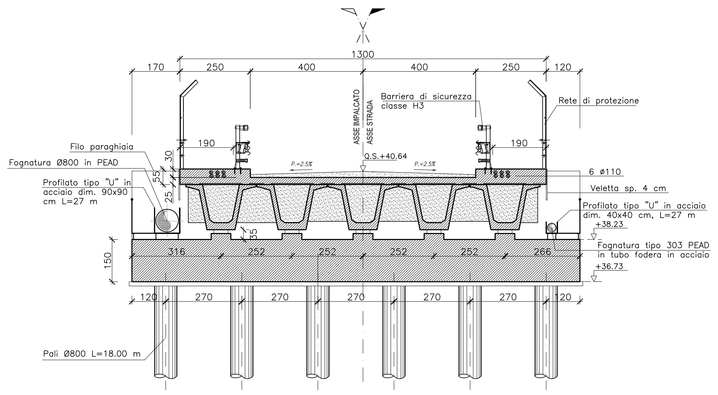

SPALLA A SEZIONE A-A Scala 1.100

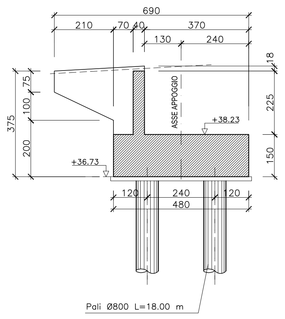

SPALLA B SEZIONE C-C Scala 1.100

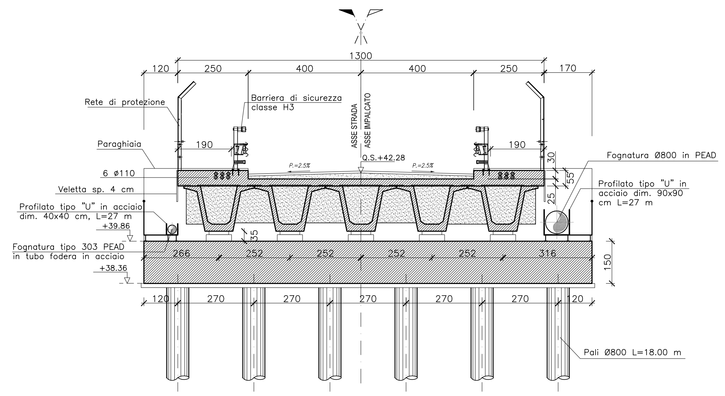

SPALLA B SEZIONE A-A Scala 1.100

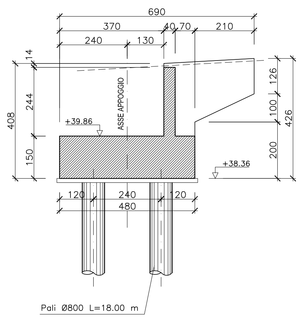

SEZIONE A-A Scala 1.100

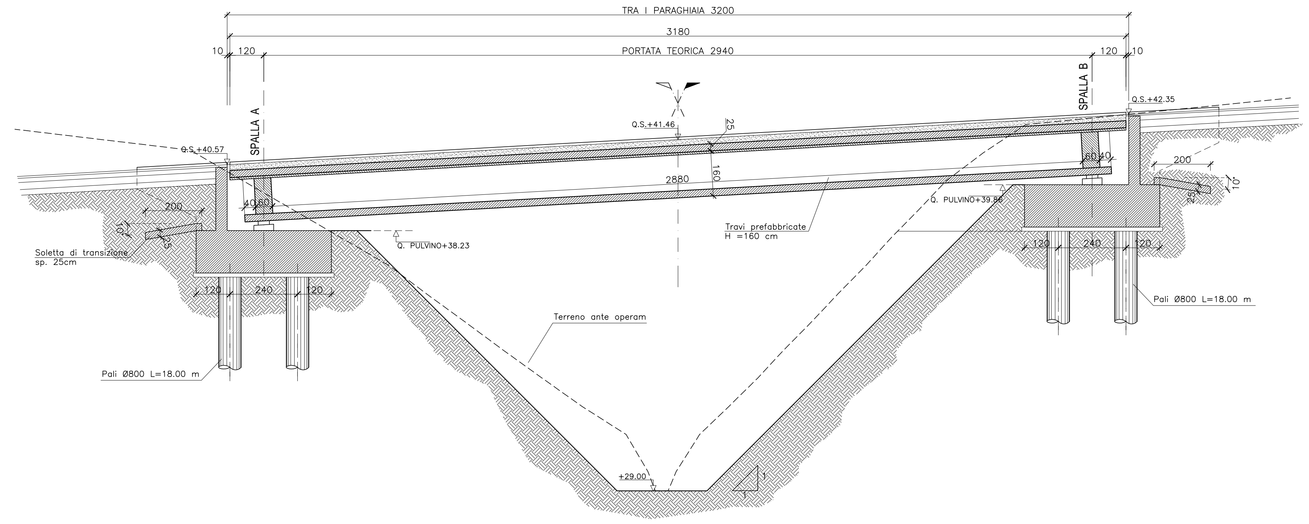

SEZIONE D-D Scala 1.100

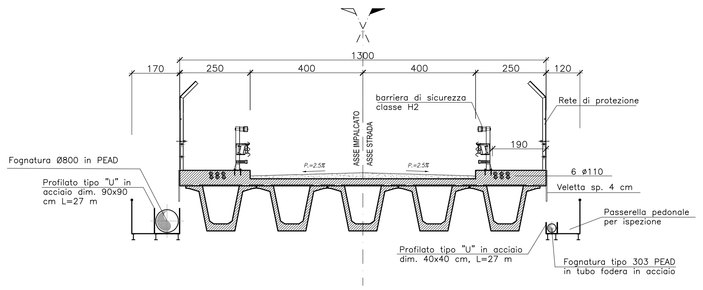

TRAVE PREFABBRICATA Scala 1.50

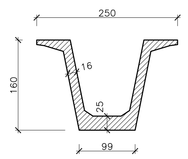

SCHEMA APPARECCHI D'APPOGGIO

LEGENDA

- APPOGGIO FISSO
- APPOGGIO UNIDIREZIONALE TRASVERSALE
- APPOGGIO UNIDIREZIONALE LONGITUDINALE
- APPOGGIO MULTIDIREZIONALE

CARATTERISTICHE	1 FISSO	4 UNIDIREZ. TRASV.	1 UNIDIREZ. LONG.	4 MULTIDIREZ.
N VERTICALE ESERCIZIO [KN]	1100	1100	1100	1100
H TRASVERSALE SISM. [KN]	840	0	840	0
H LONGITUDINALE SISM. [KN]	336	336	0	0
SCORRIMENTO LONGITUDINALE +/-[mm]	-	-	50	50
SCORRIMENTO TRASVERSALE +/-[mm]	-	30	-	30